CHIMENEAS
EL CHALET

Asador para empotrar de gas
Andalucía 100 6 quemadores

1	Marca	CHIMENEAS EL CHALET			
2	Referencia (s)	BBQ EMPOTRAR ANDALUCIA 100			
5	Tipo de Encendido	ENCENDIDO POR PIEZO ELECTRO EN CADA QUEMADOR			
6	Niveles de llama	SI			
7	Material Exterior	ACERO INOXIDABLE AISI 430 /PARRILLA EN ACERO INOX, 4 MM			
8	Colores disponibles	N/A			
9	Tipo de piedra decorativa	NO REQUIERE PIEDRA VOLCÁNICA			
10	TERMOSTATO PARA TEMPERATURA AMBIENTE	Termometro para medir temperatura de la parrilla			
14	Dimensiones (Ancho x Altura x Profundidad) cm.	100 cm de frente x 50 cm fondo x 55 cm alto tapa cerrada			
15	Peso (Kg)	25 kg			
16	Tipo de gas	NATURAL O PROPANO			
18	Presion Gas Natural (min/max)	Máx:	34,4 mbar	Mín:	2,2 mbar
19	Potencia Nominal (Kw)	18,2 Kw			
20	Requiere Punto Electrico	NO			
21	Medida y tipología de conectar a gas	conector de 1/2" NPT hembra			
27	Niveles de Temperatura	SI			
28	Especificar y describir cada uno con los que cuenta el equipo: EL BBQ A GAS CUENTA CON 6 QUEMADORES INDEPENDIENTES. TERMOMETRO PARA MEDIR TEMPERATURA DE LA PARRILLA. ENCENDIDO AUTOMÁTICO POR PIEZO ELECTRO.				

información adicional
ventas@chimeneaselchalet.com
pbx +57 3118782 / cel. 316 567 55 33
www.chimeneaselchalet.com

CHIMENEAS
EL CHALET

Asador para empotrar de gas
Andalucía 100 6 quemadores

Medidas y especificaciones

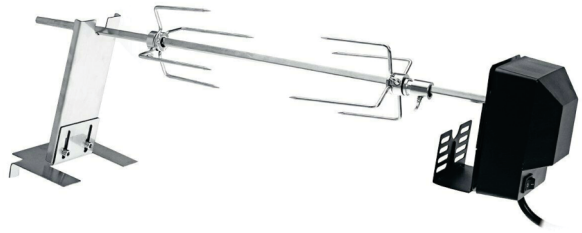

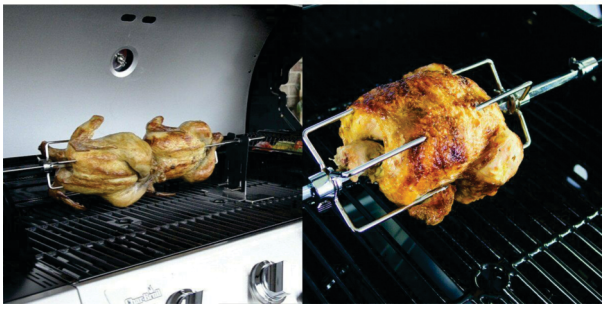

Medidas sugeridas para empotrar:

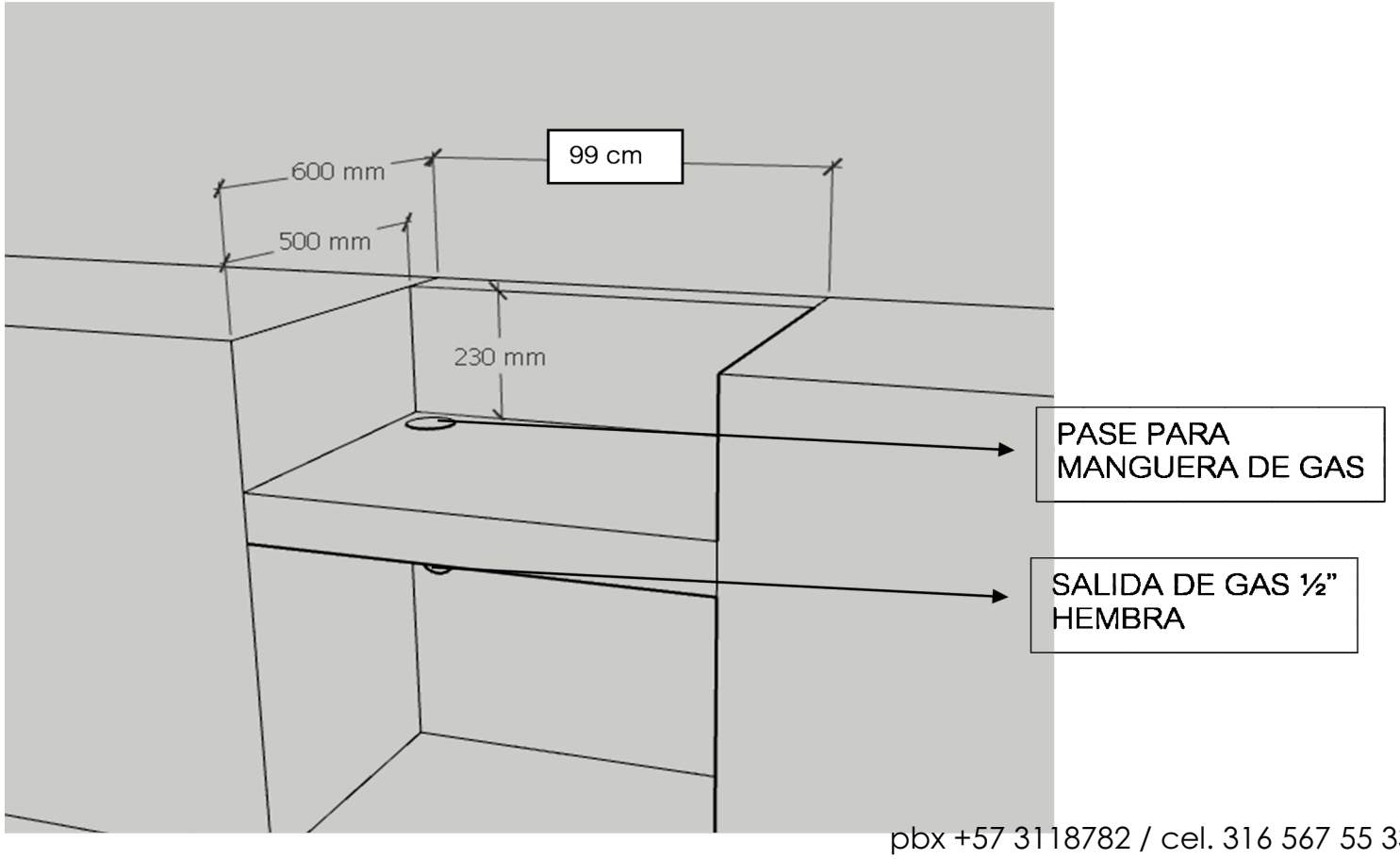

i
pbx +57 3118782 / cel. 316 567 55 33
www.chimeneaselchalet.com

CHIMENEAS
EL CHALET

Asador para empotrar de gas
Andalucía 100 6 quemadores

Medidas y especificaciones

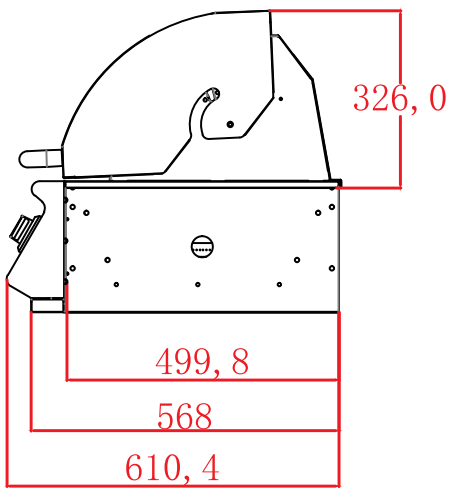

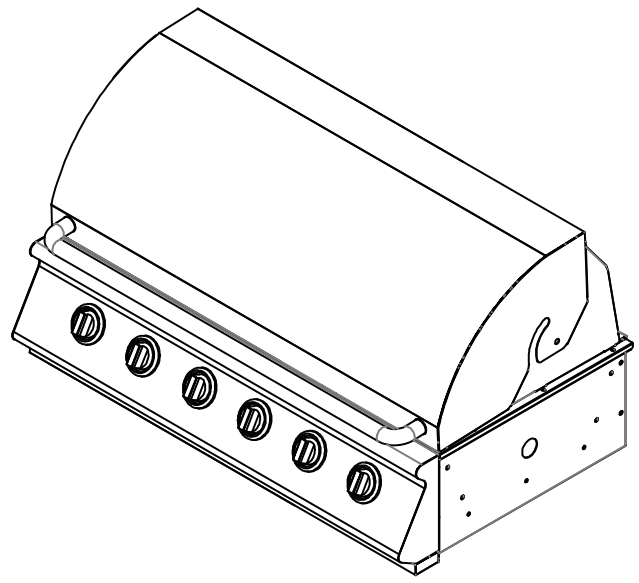

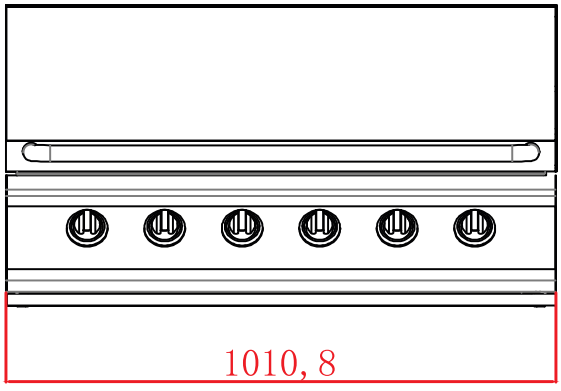

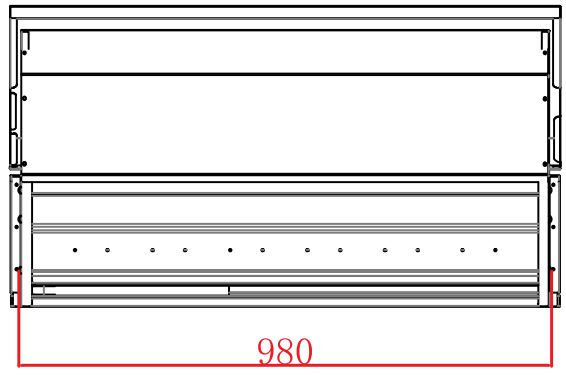

información adicional
ventas@chimeneaselchalet.com
pbx +57 3118782 / cel. 316 567 55 33
www.chimeneaselchalet.com